EH 22730.

Nakładki wahadłowe

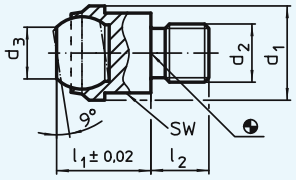

Rysunek 1

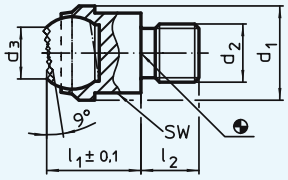

Rysunek 2

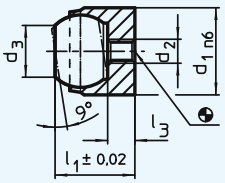

Rysunek 3

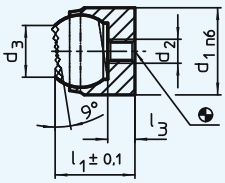

Rysunek 4

Materiał:

Korpus:
- Stal do ulepszania cieplnego, fosforanowana
- Stal nierdzewna 1.4057, hartowana

Kulka:
- Stal na łożyska kulkowe, hartowana, gładka
- Stal nierdzewna 1.3541, niklowana

Wskazówka:

Nadaje się jako ogranicznik, nakładka, element naciskowy oraz do zabudowy w elementach mocujących.
Kulka zabezpieczona przed przekręceniem.
Wartości obciążenia obowiązują również dla wersji ze stali nierdzewnej.

Nr zamów. stal	Nr zamów. stal nierdzewna	Wersja	d_1	d_2	d_3	l_1	l_2 -0,5	l_3 maks.	Kulka	Otwór mocujący	SW	Obciążalność przy obciążeniu statycznym kN maks.	Moment dociągający maks. Nm	g
22730.0012	**22730.0112**	z gwintem zewn.,	**13**	**M 6**	7,2	13	8	–	10	–	11	10	10,0	12
22730.0013	**22730.0113**	gałka spłaszczona,	**13**	**M 8**	7,2	13	8	–	10	–	11	10	25,0	13
22730.0018	**22730.0118**	powierzchnia	**20**	**M 8**	10,5	18	10	–	16	–	17	25	25,0	39
22730.0019	**22730.0119**	przyłożenia gładka	**20**	**M 10**	10,5	18	10	–	16	–	17	25	46,0	41
22730.0020	**22730.0120**	**(rysunek 1)**	**20**	**M 12**	10,5	18	12	–	16	–	17	25	82,0	44
22730.0030	**22730.0130**		**30**	**M 16**	20,0	27	16	–	25	–	27	90	206,0	151
22730.0050	**22730.0150**		**50**	**M 20**	34,5	35	20	–	40	–	41	165	407,0	489
22730.0312	–	z gwintem zewn.,	**13**	**M 6**	7,2	13	8	–	10	–	11	10	10,0	12
22730.0313	–	gałka spłaszczona,	**13**	**M 8**	7,2	13	8	–	10	–	11	10	25,0	13
22730.0318	–	powierzchnia	**20**	**M 8**	10,5	18	10	–	16	–	17	25	25,0	38
22730.0319	–	przyłożenia	**20**	**M 10**	10,5	18	10	–	16	–	17	25	46,0	40
22730.0320	–	żłobkowana	**20**	**M 12**	10,5	18	12	–	16	–	17	25	82,0	43
22730.0330	–	**(rysunek 2)**	**30**	**M 16**	20,0	27	16	–	25	–	27	90	206,0	150
22730.0350	–		**50**	**M 20**	34,5	35	20	–	40	–	41	165	407,0	486
22730.0412	**22730.0452**	z mocowaniem	**12**	**M 3**	7,2	11	–	3,2	10	12H7 x 6min.	–	10*	1,3	8
22730.0418	**22730.0458**	pasowanym,	**18**	**M 4**	10,5	17	–	4,0	16	18H7 x 8min.	–	25*	2,9	29
22730.0428	**22730.0468**	gałka spłaszczona, powierzchnia przyłożenia gładka **(rysunek 3)**	**28**	**M 5**	20,0	25	–	5,5	25	28H7 x 13min.	–	90*	6,0	109
22730.0712	–	z mocowaniem	**12**	**M 3**	7,2	11	–	3,2	10	12H7 x 6min.	–	10*	1,3	8
22730.0718	–	pasowanym,	**18**	**M 4**	10,5	17	–	4,0	16	18H7 x 8min.	–	25*	2,9	29
22730.0728	–	gałka spłaszczona, powierzchnia przyłożenia żłobkowana **(rysunek 4)**	**28**	**M 5**	20,0	25	–	5,5	25	28H7 x 13min.	–	90*	6,0	108

* Obowiązuje tylko wtedy, jeżeli zachowano minimalną głębokość wiercenia.

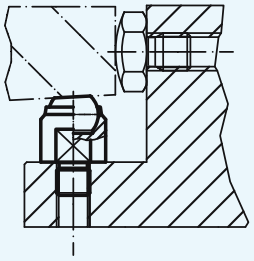

Nakładki wahadłowe

z gałką z odlewu twardego, żłobkowane

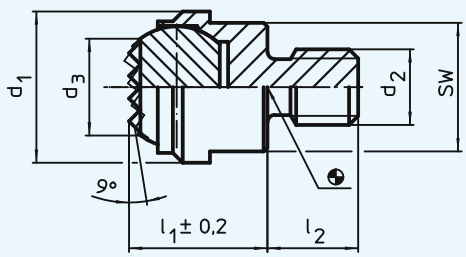

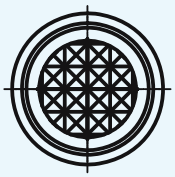

Materiał:

Korpus:
- Stal do ulepszania cieplnego, fosforanowana
- Stal nierdzewna 1.4057, hartowana

Kulka:
- Stop twardy, żłobkowany, niklowany

Wskazówka:

Szczególnie przydatne dla części odlewanych (twarda powłoka odlewu). Jako nakładka, element naciskowy oraz do zabudowy w elementach naprężających. Kulka zabezpieczona przed przekręceniem.
Wartości obciążenia obowiązują również dla wersji ze stali nierdzewnej.

Nr zamów. stal	Nr zamów. stal nierdzewna	Wersja	d_1	d_2	d_3	l_1	l_2 -0,5	Kulka	SW	Obciążalność przy obciążeniu statycznym kN maks.	Moment dociągający maks. Nm	g
22730.0362	**22730.0390**	z gwintem	**13**	**M 6**	8,3	13	8	10	11	10	10	14
22730.0363	**22730.0392**	zewnętrznym	**13**	**M 8**	8,3	13	8	10	11	10	25	16
22730.0378	**22730.0394**		**20**	**M 8**	12,8	18	10	16	17	25	25	49
22730.0379	**22730.0396**		**20**	**M 10**	12,8	18	10	16	17	25	46	51
22730.0380	**22730.0398**		**20**	**M 12**	12,8	18	12	16	17	25	82	54

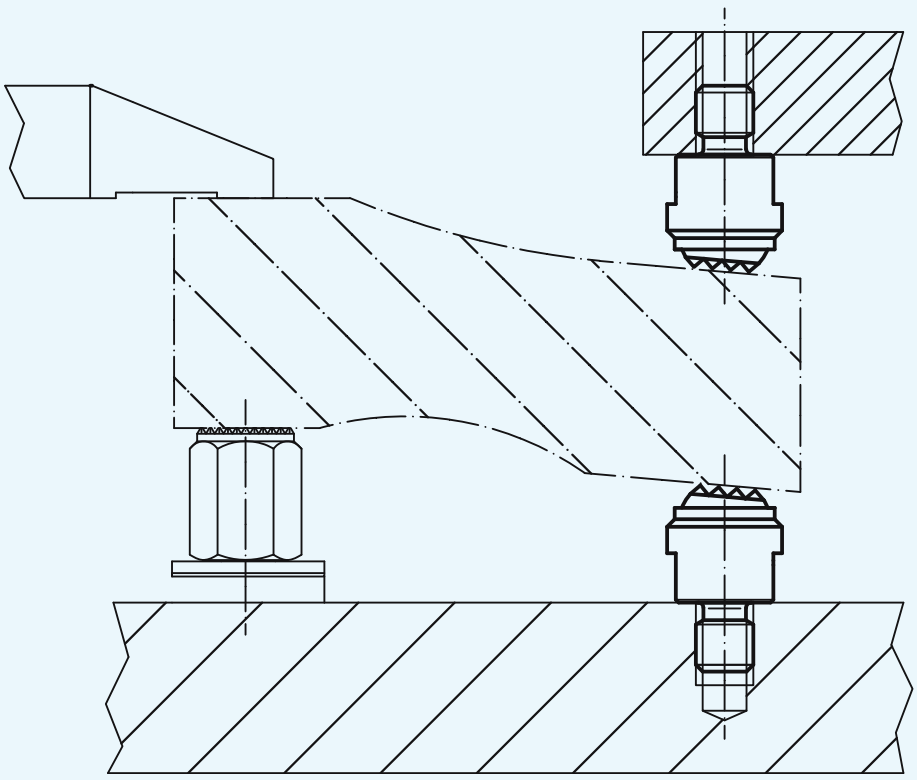

EH 22740.

Nakładki wahadłowe

przestawialne

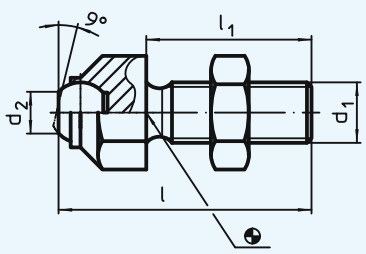

Rysunek 1

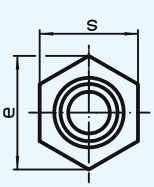

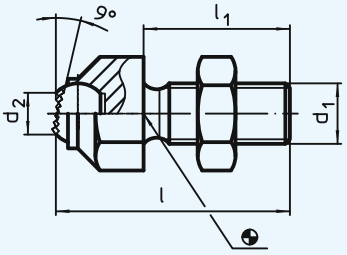

Rysunek 2

>>> Wersja specjalna, np. z kulką z odlewu twardego - na żądanie. <<<

Materiał:

Korpus:
- Stal do ulepszania cieplnego, fosforanowana
- Stal nierdzewna 1.4057, hartowana

Kulka:
- Stal na łożyska kulkowe, hartowana, gładka
- Stal nierdzewna 1.3541, niklowana

Nakrętka:
- Stal, oksydowana (ISO 4035)
- Stal nierdzewna

Wskazówka:

Nadaje się jako ogranicznik, nakładka, element naciskowy oraz do zabudowy w elementach mocujących.
Kulka zabezpieczona przed przekręceniem.
Wartości obciążenia obowiązują również dla wersji ze stali nierdzewnej.
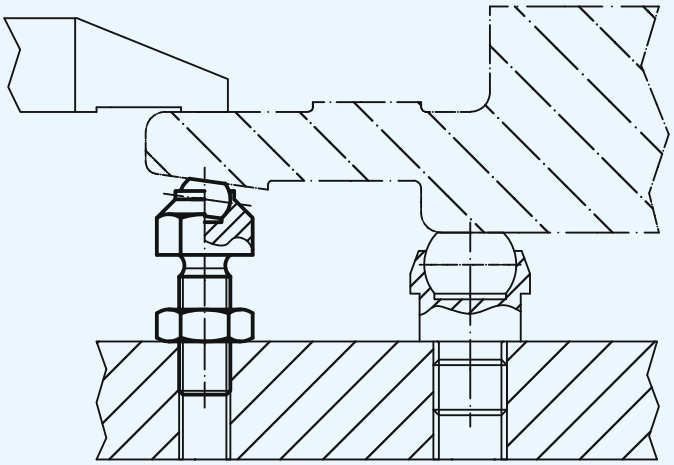
Nr zamów. stal	Nr zamów. stal nierdzewna	Wersja	s	d_1	l	l_1	d_2	e	Kulka	Obciążalność przy obciążeniu statycznym kN maks.	Moment dociągający maks. Nm	g
22740.0013	**22740.0113**	ze spłaszczoną	**13**	**M 8**	36,6	25	5,8	14,5	8,5	8	25	20
22740.0016	**22740.0116**	kulką, powierzchnia	**17**	**M 10**	45,7	30	8,6	19,0	12,0	8	46	44
22740.0017	**22740.0117**	przyłożenia gładka	**17**	**M 12**	50,7	35	8,6	19,0	12,0	15	82	56
22740.0024	**22740.0124**	**(rysunek 1)**	**24**	**M 16**	60,7	40	10,5	27,0	16,0	25	206	128
22740.0030	**22740.0130**		**30**	**M 20**	77,3	50	20,0	33,0	25,0	90	407	275
22740.0036	–		**36**	**M 24**	100,0	70	20,0	40,0	25,0	90	698	435
22740.0046	–		**46**	**M 30 x 1,5**	100,0	65	34,6	51,0	40,0	165	1355	772
22740.0313	–	ze spłaszczoną	**13**	**M 8**	36,6	25	5,8	14,5	8,5	8	25	20
22740.0316	–	kulką, powierzchnia	**17**	**M 10**	45,7	30	8,6	19,0	12,0	8	46	44
22740.0317	–	przyłożenia	**17**	**M 12**	50,7	35	8,6	19,0	12,0	15	82	56
22740.0324	–	żłobkowana	**24**	**M 16**	60,7	40	10,5	27,0	16,0	25	206	128
22740.0330	–	**(rysunek 2)**	**30**	**M 20**	77,3	50	20,0	33,0	25,0	90	407	274
22740.0336	–		**36**	**M 24**	100,0	70	20,0	40,0	25,0	90	698	435
22740.0346	–		**46**	**M 30 x 1,5**	100,0	65	34,6	51,0	40,0	165	1355	772