winflex® 9000

elastyczne sprzęgło z łącznikami stalowymi

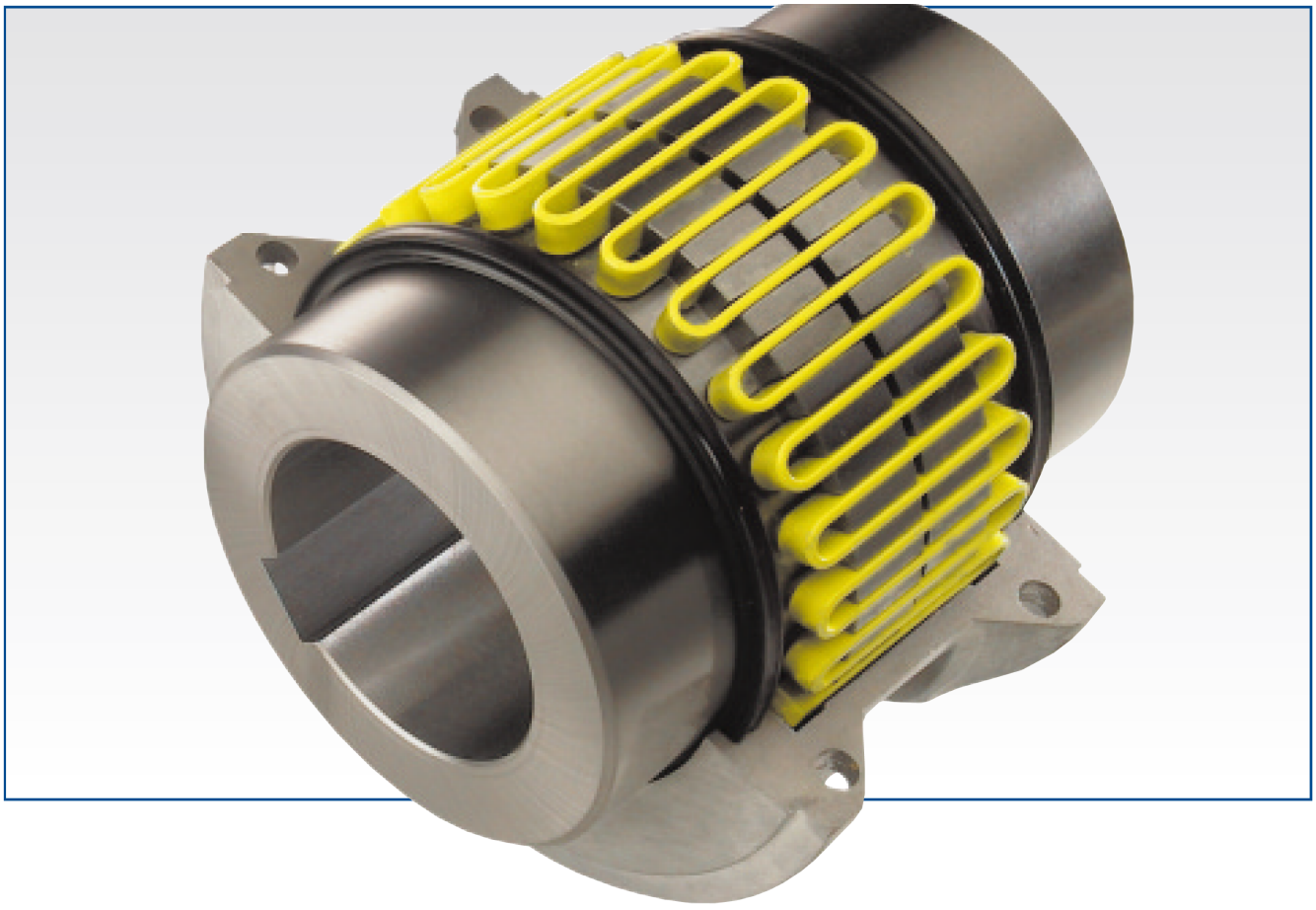

Nowy typoszereg, różnice względem sprzęgła Winflex

- 15 wielkości standardowych dostępnych z magazynu w zakresie momentu obrotowego 950 – 230 000 Nm
- Maksymalna średnica otworu 380 mm
- Powiększenie maksymalnej średnicy otworu uzyskano dzięki zastosowaniu nowego kształtu obudowy
- Dzielona poziomo na dwie połówki aluminiowa obudowa, ułatwiająca montaż i demontaż sprzęgła.
- Niskie koszty konserwacji
- Długotrwałe smarowanie, bazujące na średniej długości eksploatacji w wysokości 40 000 roboczogodzin.

Wyznaczanie wielkości sprzęgła

Obliczenie momentu obrotowego

Nominalny moment obrotowy urządzenia T_{NU} obliczany jest według wzoru:

$$T_{NU}[Nm] = 9550 \cdot \frac{P_{silnika}[kW]}{n_{sprzegla}[\min^{-1}]}$$

Należy wybrać wielkość sprzęgła, którego moment obrotowy T_N będzie większy lub równy momentowi skorygowanemu o zależny od przypadku zastosowania współczynnik bezpieczeństwa f_B (podany w tabeli poniżej):

$$T_N \geq f_B \cdot T_{NU}$$

Na końcu sprawdzić pozycję pracy, dopuszczalne obroty i średnicę wału.

f_B	Zastosowanie
1*	Mieszadła, pompy, wentylatory i sprężarki, prądnice itp.
1,25	Sprężarki obrotowe, przenośniki kubełkowe, pompy obrotowe, elewatory itp.
1,5	Przemysł papierniczy, podnośniki, przenośniki, zgarniaki, młyny napędzane turbinami z przekładniami czołowymi
1,75	Młyny udarowe, prasy wycinające, prasy, cięcie po okręgu, kalandry, kalandry specjalne, wyżymarki itp.
2,0	Małe i średnie piece suszarnicze w cementowniach, produkcja drutu, kalandry z przeciążonymi prądnicami, szlifierki krawędziowe, długie transportery, dźwigi portowe, nawijanie drutu, ciągarki, ciągarki drutu, prostowarki, nożyce, kruszarki, wentylatory do chłodni kominowych itd.
2,5	Walcownie prętów, rozdrabniarki, młyny kulowe, mieszarki, młyny, duże suszarnie
3,0	Urządzenia odwijania walców, pompy jednocylindrowe itd.

WINFLEX 9000 — zabudowa pozioma lub pionowa

Wielkości 9 000 do 9 042

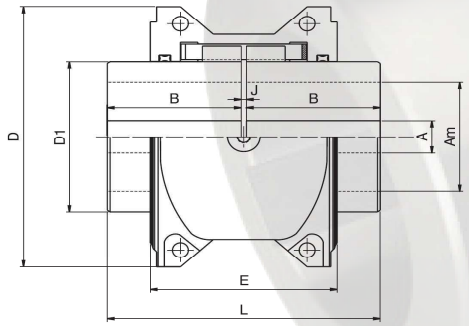

Wielkości 9 056 do 9 098

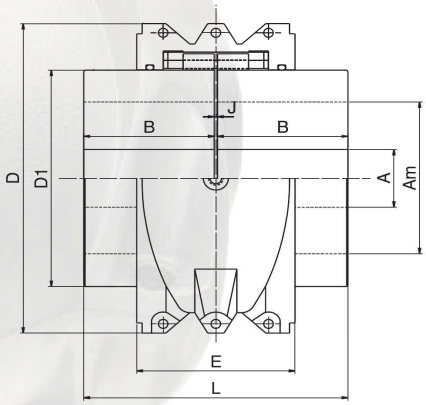

Wielkość		9000	9001	9002	9004	9007	9009	9011	9016	9022	9028	9042	9056	9070	9095	9098
Moment obrotowy nom.	[Nm]	950	1 900	3 800	5 700	9 200	12 700	18 400	26 500	37 000	51 000	70 000	98 000	125 000	170 000	230 000
Otwór maks.	A_m 1)	67	92	110	125	135	145	175	200	230	240	280	300	320	360	380
	A_m 2)	60	80	100	110	120	135	160	180	210	220	260	280	300	340	370
Otwór wstępny A		-	-	-	30	30	30	59	59	69	118	128	151	151	177	177
Wymiary sprzęgła	B	76	88	98	120	127	149	162	184	183	198	216	239	259	279	305
	D	161	195	243	259,6	285,1	313,7	352,7	389,7	431,7	497,2	555,2	611	632,5	702,5	810
	D_1	92	126	174	179,5	184,5	204	243	279	321	360	418	428,5	450	520	627,5
	E	107	107	107	158,8	158,8	163,2	163,2	163,2	163,2	176,2	176,2	290	290	290	290
	J	3	3	3	5	5	6	6	6	6	6	6	6	6	6	12
	L	155	179	199	245	259	304	330	374	372	402	438	484	524	564	622
Ciężar sprzęgła	[kg]	10,9	21	41,6	56,6	67,4	93	132	193	249	325	464	588	693	958	1520
Ciężar elementu sprężystego i pokrywy	[kg]	1,9	2,4	3,2	5,6	9	11,2	13	15	17	25	28	70	73	83	97

Mom. bezwł. masy J 4)	[kgm²]	0,017	0,054	0,176	0,281	0,412	0,666	1,292	2,332	3,882	6,71	12,55	19,14	24	42,6	91,2
Maksymalne obroty [obr/min]	nie 3)	3 100	2 700	2 200	1 800	1 700	1 500	1 350	1 240	1 130	1 000	920	770	740	630	570
	tak 3)	4 125	3 600	3 000	2 440	2 250	2 025	1 800	1 650	1 500	1 350	1 225	1 100	1 050	900	820

1) otwór z mocowaniem za pomocą wpustu według normy ISO R 773 lub DIN 6885/1
2) montaż za pomocą połączenia skurczowego
3) czy sprzęgło jest wyważone dynamicznie
4) sprzęgła z pełnymi piastami

wszystkie wymiary podano w mm